NOBLELIFT

ECL 10 / ECL 10M

Ökonomischer Deichselstapler im robusten Design

Übersicht

Der ECL 10 ist ein ökonomischer Deichselstapler mit einer Nenntragfähigkeit von 1000kg und in Hubhöhen von 1600mm bis 3500mm erhältlich.

Das kompakte Desgin ist geeinget für diverse Aufgaben in leichtne Anwendungen im Lager oder als universeller Helfer.

Vorteile

- Ideale Lösung bei leichtne Einsätzen.
- 4-Rad- Struktur mit ergonomisch seitlich positionierter langer Deichsel.
- Integriertes Ladegerät für höhere Unabhängigkeit.
- Batterieentladeanzeiger mit Schutzfunktion für höhere Lebensdauer der Batterie.

ECL10

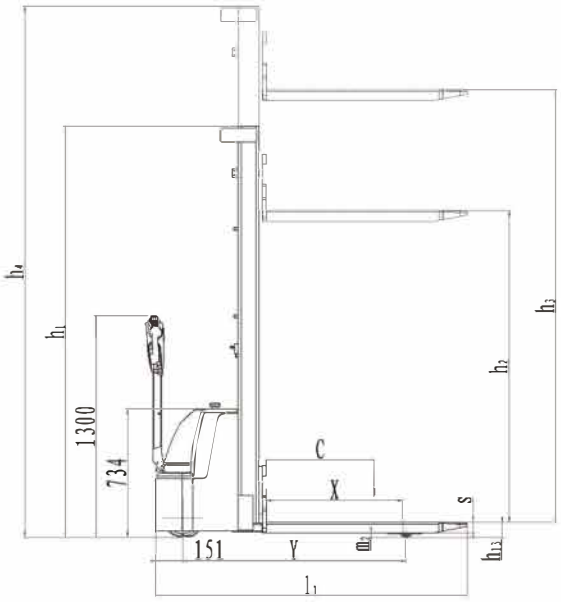

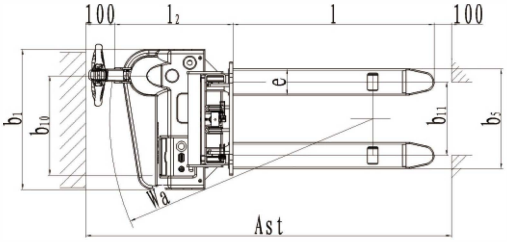

ECL10M

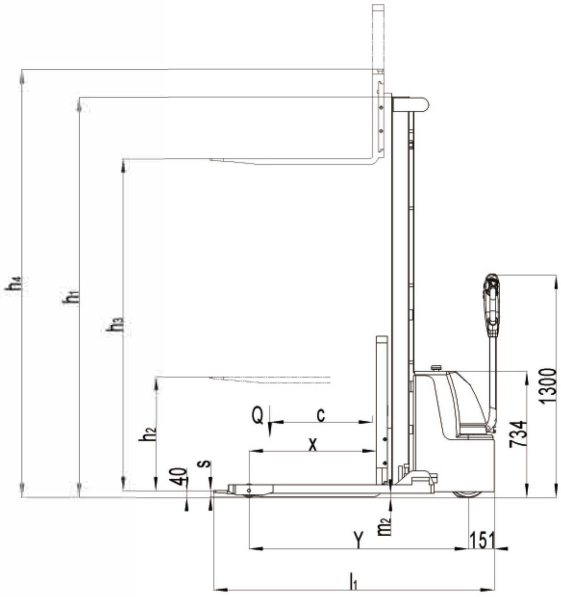

Typenblatt für Flurförderzeuge nach VDI 2198

Kennzeichen	1.2	Typenbezeichnung des Herstellers		ECL 1016	ECL 1020	ECL 1029	ECL 1032	ECL 1035	ECL 1029M
	1.3	Antrieb		Batterie					
	1.4	Bedienung		Mitgänger					
	1.5	Tragfähigkeit/ Nennlast	Q(Kg)	1000					
	1.6	Lastschwerpunktsabstand	c(mm)	600					
	1.8	Lastabstand, Mitte Antriebsachse bis Gabelz.	x(mm)	821		800	800		733
	1.9	Radstand	Y(mm)	1281					
Gewicht	2.1	Eigengewicht	kg	430	450	510	525	540	756
	2.2	Achslast mit Last vorn/ hinten	kg	550/880	560/890	580/930	590/935	600/940	786/970
	2.3	Achslast ohne Last vorn/ hinten	kg	335/105	340/110	385/125	395/130	405/135	530/226
Räder, Fahrwerk	3.1	Bereifung		Polyurethan (PU)					
	3.2	Reifengröße vorn	ØxW (mm)	Ø 220 × 70					
	3.3	**Reifengröße hinten**	ØxW (mm)	Ø 80 × 93					
	3.4	Zusatzräder (Abmessungen)	ØxW (mm)	Ø 124 × 60					
	3.5	Räder, Anzahl vorn/hinten (x=angetrieben)		1x+1 / 2					
	3.6	Spurweite vorn	b10 (mm)	529					
	3.7	Spurweite hinten	b11 (mm)	420/535			420/535		-
Abmessungen	4.2	Höhe Hubgerüst eingefahren	h1 (mm)	1950	2350	1950	2100	2250	1935
	4.3	Freihub	h2 (mm)	1530	1930	70	70	70	70
	4.4	Hubhöhe	h3 (mm)	1530	1930	2840	3140	3440	2840
	4.5	Höhe Hubgerüst ausgefahren	h4 (mm)	1950	2350	3325	3625	3925	3420
	4.9	Höhe Deichsel in Fahrstellung min./max.	h14 (mm)	785 / 1300					
	4.15	Höhe abgesenkt	h13 (mm)	85			85		40
	4.19	Gesamtlänge	l1 (mm)	1800			1800		1638
	4.20	Länge einschl. Gabelrücken	l2 (mm)	650			650		688/700
	4.21	Gesamtbreite	b1 (mm)	800			800		1250
	4.22	Gabelabmessungen	s/e/l (mm)	60/150/1150 1)			60/150/1150		35/100/950 1)
	4.25	Abstand zwischen Gabelzinken	b5 (mm)	570			570		282 - 800
	4.32	Bodenfreiheit Mitte Radstand	m2 (mm)	29			29		25
	4.33	Arbeitsgangbreite bei Palette 1000X1200 quer	Ast (mm)	2314		2318	2318		2341
	4.34	Arbeitsgangbreite bei Palette 800X1200 längs	Ast (mm)	2242		2250	2250		2300
	4.35	Wenderadius	Wa (mm)	1485					
Addition data Performance data	5.1	Fahrgeschwindigkeit mit/ ohne Last	km/h	4.3 / 4.5					
	5.2	Hubgeschwindigkeit mit/ ohne Last	m/s	0,11/ 0,16					
	5.3	Senkgeschwindigkeit mit/ ohne Last	m/s	0,13/ 0,11					
	5.8	Max. Steigfähigkeit mit/ ohne Last	%	5/10					
	5.10	Betriebsbremse		elektromagnetisch					
Electric- Motor	6.1	Fahrmotor Leistung S2 60min	kW	0.45					
	6.2	Hubmotor Leistung S3 7.5%	kW	2.2					
	6.3	Batterie nach DIN 43531/ 35/ 36 A, B, C, no		no					
	6.4	Batteriespannung, Kapazität K5	V/Ah	2 X 12/ 85					
	6.5	Batteriegewicht	kg	2 X 25					
	6.6	Energieverbrauch nach VDI cycle	kWh/h	0.68	0.73		0.73	0.73	0.76
Zusätzl. Angaben	8.1	Art der Fahrsteuerung		Drehzahlregelung DC					
	8.4	Shallpegel, Fahrerohr nach EN 12053	dB (A)	< 70					

1)Optional: 35/ 100/ 1150
2)Optional: 2x12V / 106 Ah

Deichselstapler **ECL 10**

www.noblelifteurope.com

HAUPTMERKMALE

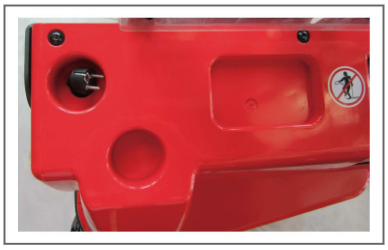

1 Das Einbauladegerät kann an einer 230V-Steckdose eingesteckt werden und macht die Arbeit unabhängier

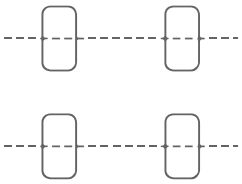

2 4-Rad- Struktur mit seitl. Deichsel für perfekte Sicht und Manövrierbarkeit sowie großer Stabilität

3 Robuster Mast aus professionellen Mastprofilen geben Stabilität und Langlebigkeit

4 Die Batterie- Entladeanzeige zeigt den Batteriestatus an schaltet zum Schutz bei leerer Batterie zunächst die Hubfunktion ab und später auf Schleichfahrt. Dies sorgt für eine höhere Lebensdauer der Batterie

5 Bewährte Komponenten wie

Sensoren, Mikroschalter, Steuerung und Hydraulikaggregat von namhaften Herstellern der Branche

6 Erfüllt die gültigen europ. Normen

7 Die ideale Lösung für alle ökonomischen und gelegentlichen Anwendungen.

8 2x12V 85Ah
Kraftvolle wartungsfreie VRLA-AGM- Batterien
(Option 2x12V 106Ah).

9 Ergonomischer Deichselkopf mit Stahleinlage und griffigem Kunststoffüberzug gewährleistet Komfort und Langlebigkeit.

10 2 Einfachmastversionen (1600mm, 2000mm) und 3 Duplexmasten mit 2900mm, 3200mm und 3500mm.

NOBLELIFT

NOBLELIFT CHINA

Add: No. 528, Jing Yi Road Economic Development Zone, Changxing zhejiang China PC: 313100
Tel: 86-572-6210776 6210788 Fax: 86-572-6210777 6128612
www. noblelift. com Email: info@noblelift.com

NOBLELIFT EUROPE GMBH

Add: Werner-von-Siemens-Str. 12- 24568 Kaltenkirchen, Germany
Tel: +49(0)4191-953 7897
www.noblelifteurope.com Email: mail@noblelifteurope.com

Technische Änderungen und Irrtümer vorbehalten. Abbildungen ggf. ähnlich.